60 years

品牌电机

卓越
品牌

电机技术参数

YVP系列变频调速三相异步电动机
YD系列变极多速三相异步电动机
YEJ系列电磁制动三相异步电动机
Y3J 系列低压大功率三相异步电动机
YLJ系列力矩三相异步电动机

Motor

WALAND MOTOR

感动未来

CONTENTS

YVP

YVP系列变频调速三相异步电动机

YVP（Y2VP、Y3VP）系列电机集成国内外先进技术，调整范围宽、振动小、噪声低，能够与国内外各种SPWM变频装置配套。目前被广泛应用于造纸、数控机床、纺织、化工、冶金等行业中以及风机、泵类的节能调速场合,是交流电机无极调速的理想装置。

该系列电机采用笼型结构设计,运行可靠、维护方便，同时配置独立的冷却风机保证电机在不同转速下均具有较好的冷却效果。

由于采用特殊设计,该系列电机低速运行时输出转矩保持恒定,高速运行时输出恒功率，电机功率、安装尺寸与中心高均符合IEC标准,对应关系与Y系列(IP44)电机完全一致,互换性、通用性强。

技术参数

机座号	H71-400	额定电压	380V-690V
频率	50Hz、60Hz	输出范围	0.18~560kW
绝缘等级	B、F、H	防护等级	IP44、IP54、IP55
连接方式	≤3KW Y,>3KW Δ	工作制	S1
海拔高度	≥1000m	环境温度	-15℃~+40℃
调频范围		5~50Hz（恒转矩），5~100Hz（恒功率）	

技术参数

功率 (kW)	2极			4极			6极		
	机座号	额定力矩 (N.m)	额定电流 A	机座号	额定力矩 (N.m)	额定电流 A	机座号	额定力矩 (N.m)	额定电流 A
0.18							71M1	1.7	0.74
0.25				71M1	1.6	0.8	71M2	2.4	0.95
0.37				71M2	2.4	1	80M1	3.5	1.3
0.55				80M1	3.5	1.8	80M2	5.3	1.7
0.75	80M1	2.4	1.8	80M2	4.7	2.3	90S	7	2.5
1.1	80M2	3.5	2.5	90S	7	3	90L	10.5	3.5
1.5	90S	4.7	4.3	90L	9.5	4.1	100L	14	4.4
2.2	90L	7	4.9	100L1	14	5.5	112M	21	6.1
3	100L	9.6	6.2	100L2	19	6.8	132S	28.5	7.9
4	112M	13	8	112M	25	9.6	132M1	37.5	10.3
5.5	132S1	17.5	10.9	132S	35	12.7	132M2	52.5	13.8
7.5	132S2	24	14	132M	47.5	17	160M	71	18.7
11	160M1	35	21.5	160M	70	24.8	160L	105	25
15	160M2	46.5	29.2	160L	95	33	180L	142.5	34.6
18.5	160L	58.9	38.9	180M	117.5	37.7	200L1	176	39.6
22	180M	70	44	180L	140	44.5	200L2	210	46.8
30	200L1	95.5	57	200L	190	59.6	225M	285.5	62.5
37	200L2	117.8	69.8	225S	235	73.2	250M	352.5	75.6
45				225M	286	88.4	280S	429	89.6
55				225M	350	107.5	280M	525	110
75				280S	477	146.6	315S	716.2	149.9
90				280M	572	172.5	315M	859.4	176.5
110				315S	700.3	210.8	315L1	1050.3	214.6
132				315M	840.3	251.7	315L2	1260.5	257.5
160				315L1	1018.6	289.1	355M1	1528	300
185				315L2	1177.7	336	355M2	1766.6	350
200				315L2	1273.2	362	355M3	1909.8	377
220				355M1	1400.5	386	355L1	2100.8	416
250				355M2	1591.5	436	355L2	2387.3	472
280				355L1	1782.5	488	400M1	2673.7	505
315				355L2	2005.3	549	400M1	3007.9	568
355				400M1	2259.9	633	400M2	3389.9	637
400				400M2	2546.4	712	400L1	2819.6	718
450				400M3	2864.7	791	400L2	4297.1	806
500				400L1	3183	868	400L3	4774.5	895
560				400L2	3565	1006			

功率 (kW)	8极			10极		
	机座号	额定力矩 (N.m)	额定电流 A	机座号	额定力矩 (N.m)	额定电流 A
0.18						
0.25						
0.37						
0.55						
0.75						
1.1						
1.5						
2.2	132S	28	6.4			
3	132M	38	8.5			
4	160M1	50	10.9			
5.5	160M2	70	14.6			
7.5	160L	95	19.5			
11	180L	140	26.4			
15	200L	190	35.8			
18.5	225S	235	43.4			
22	225M	280	50			
30	250M	381	66			
37	280S	470	82.7			
45	280M	572	97.8	315S	716.2	101
55	315S	700.3	119.7	315M	875.3	123
75	315M	955	152.1	315L1	1193.6	154
90	315L1	1146	188.3	315L2	1432.5	183
110	315L2	1400.5	229.4	355M1	1750.8	236
132	355M1	1680.8	260	355M2	2101	284
160	355M2	2037.3	315	355L1	2546.4	333
185	355L1	2355.4	360	355L2	2944.3	363
200	355L2	2546.4	390	400M1	3183	392
220	355L3	2801	429	400M2	3501.3	432
250	400M1	3183	468	400L1	3978.8	490
280	400M2	3565	533	400L2	4456.2	545
315	400L1	4010.6	599	400L3	5013.2	615
355	400L2	4519.9	660			
400	400L3	5092.8	750			
450						
500						
560						

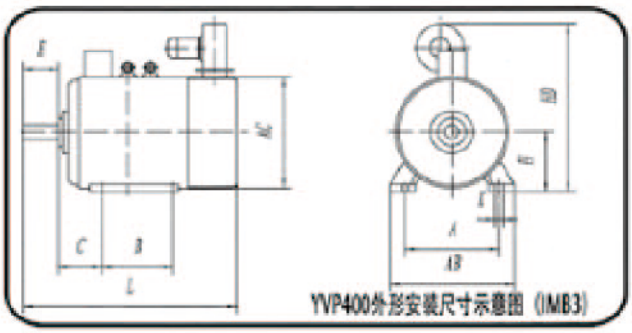

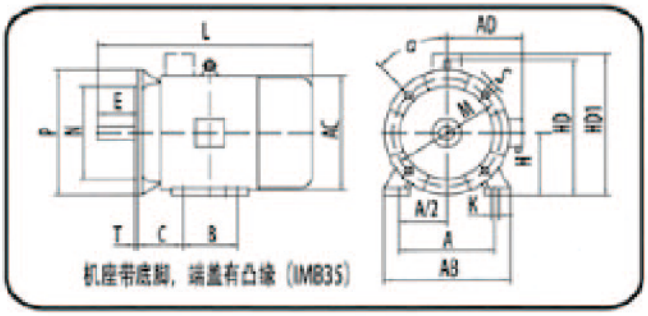

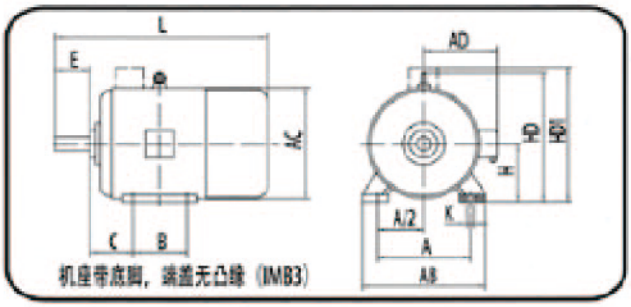

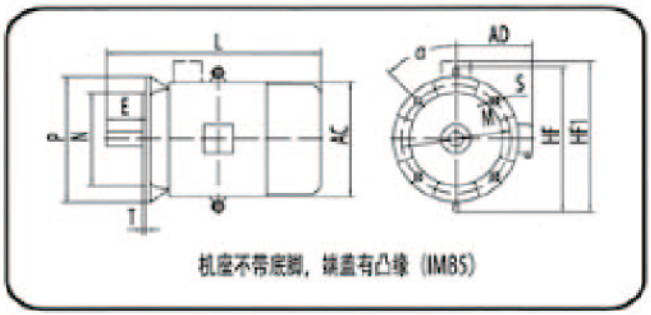

注解：

1/80/90机座无吊环，立式安装（V1）形势的180及以上机座有对称双吊环、风罩上不另加风帽。

2、凸缘端盖上S为通孔，H≤200时α=45°，4孔均布；H≥225时α=22.5°，8孔均布。

3、凸缘端盖的凸缘配合面至轴伸肩的距离为0。4、H≥160机座出线盒靠轴伸端。

支持风机参数

变频电机	机座号	.	71	80	90	100	112	132	160	180	200	225	250	280	315	355	400
配套风机	功率(W)	18	18	18	25	30	30	80	85	100	100	220	270	400	400	600	3000

配套风机参数

机座号	极数	安装尺寸														
		H	A	B1	B2	C	D	E	F×GD	G	K	T	M	N	P	S
71M	246	71	112	90		45	14	30	5×5	11	7	2.5	85	70	105	4×M6
80M	246	80	125	100		50	19	40	6×6	15.5	10	3.5	165	130	200	4×Φ12
90S	246	90	140	100		56	24	50	8×7	20	10	3.5	165	130	200	4×Φ12
90L	246	90	140	125		56	24	50	8×7	20	10	3.5	215	130	200	4×Φ12
100L	246	100	160	140		63	28	60	8×7	24	12	4	215	180	250	4×Φ15
112M	246	112	190	140		70	28	60	8×7	24	12	4	265	180	250	4×Φ15
132S	2468	132	216	140		89	38	80	10×8	33	12	4	265	230	300	4×Φ15
132M	2468	132	216	178		89	38	80	10×8	33	12	45	300	230	300	4×Φ15
160M	2468	160	254	210		108	42	110	12×8	37	15	5	300	250	350	4×Φ19
160L	2468	160	254	254		108	42	110	12×8	37	15	5	300	250	350	4×Φ19
180M	2468	180	279	241		121	48	110	14×9	42.5	15	5	300	250	350	4×Φ19
180L	2468	180	279	279		121	48	110	14×9	42.5	15	5	300	250	350	4×Φ19
200L	2468	200	318	305		133	55	110	16×10	49	19	5	350	300	400	4×Φ19
225S	468	225	356	286		149	60	140	18×11	53	19	5	400	350	450	4×Φ19
225M	468	225	356	311		149	60	140	18×11	53	19	5	400	350	450	4×Φ19
250M	468	250	406	349		168	65	140	18×11	58	24	5	500	450	550	4×Φ19
280S	468	280	457	368		190	75	140	20×12	67.5	24	5	500	450	550	4×Φ19
280M	468	280	457	419		190	75	140	20×12	67.5	24	5	500	450	550	4×Φ19
315S	46810	315	508	406		216	80	170	22×14	71	28	6	600	550	660	4×Φ24
315M	46810	315	508	457		216	80	170	22×14	71	28	6	600	550	660	4×Φ24
315L	46810	315	508	508		216	80	170	22×14	71	28	6	600	550	660	4×Φ24
355M,L	46810	355	610	560	630	254	95	170	25×14	86	28	6	740	680	800	4×Φ24
400M,L	46810	400	686	630	710	280	110	210	28×16	100	35	6	940	680	1000	4×Φ28

机座号	极数	外形尺寸（参考值）											
		AB	AC	AD	HD	HD1	HF		HF1		L		
							B5	V1	B5	V1	B3	B5	V1
71M	246	150	145	80	195	200	145				255		
80M	246	165	175	150	175	225	185		225		320		
90S	246	180	195	160	195	245	225		245		340		
90L	246	180	195	160	195	245	265		245		370		
100L	246	205	215	180	245	280	305		280		430		
112M	246	245	240	190	265	305	345		305		450		
132S	2468	280	275	210	315	355	385		365		570		
132M	2468	280	275	210	315	355	425		365		610		
160M	2468	330	335	265	385	425	465		445		710		
160L	2468	330	335	265	385	425	505		445		755		
180M	2468	355	380	285	430	460	430	500	480		770		800
180L	2468	355	380	285	430	460	430	500	480		810		835
200L	2468	395	420	315	475	510	480	550	530		860		885
225S	468	435	475	345	530	555	535	610	575		920		970
225M	468	435	475	345	530	555	535	610	575		950		1020
250M	468	490	515	385	575	625	595	650	635		1030		1110
280S	468	550	580	410	640	685	650	720	725		1150		1240
280M	468	550	580	410	640	685	650	720	725		1210		1315
315S	46810	630	645	576	865	865		900	900	1330	1330		1445
315M	46810	630	645	576	865	865		900	900	1380	1380		1500
315L	46810	630	645	576	865	865		900	900	1470	1470		1600
355M,L	46810	740	750	680		1010		1035	1130	1920	1920		2060
400M,L	46810	810	865		1650				1275	1975	1975		2080

Y3J

Y3J 系列低压大功率三相异步电动机

Y3J系列（机座号355～560）低压大功率三相异步电机是华年在系统融合国内外同类电机的先进技术基础上开发的产品，在低压的情况下实现了之前只有高压才能做的功率。该系列电机具有结构紧凑、可靠性好、效率高、振动小、噪音低等卓越特性，采用155（F）级绝缘，安装方式为IMB3、IMB35、V1，冷却方式为IC411。

目前该系列电机涵盖户外型（W）、湿热带型（TH）、户外湿热带型（WTH）、防腐蚀型（F1、F2、WF1、WF2）等特殊场合用途电机，广泛应用于水泵、风机、压缩机、机床、减速机、石化、煤矿、矿山机械、建筑机械、包装机械等各类传动机械行业。

参数表

机座号		同步转速（r/min）					
		3000	1500	1000	750	600	500
		功率/kW					
355	1	355	355	(280)	(220)	(185)	132
	2	400	400	315	250	200	160
	3	450	450	355	280	220	185
	4	500	500	400	315	250	
	5				355	280	
400	1	(450)	(450)	(355)	(315)	(250)	(185)
	2	500	500	(400)	(355)	(280)	200
	3	560	560	450	400	315	220
	4	630	630	500	450	355	250
	5			560			
450	1	(560)	(630)	(500)	(400)	(315)	(220)
	2	630	710	560	(450)	(355)	(250)
	3	710	800	630	500	400	280
	4	800	900	710	560	450	
	5	900	1000	800	630		
500	1		(1000)	(800)	(630)	(450)	315
	2		1120	900	710	500	355
	3		1250	1000	800	560	400
	4				900	630	
560	1		(1120)	(1000)	(900)	(630)	450
	2		(1250)	1120	1000	710	500
	3		1400	1250	1120	800	560
	4		1500	1400		900	

性能数据 50Hz

类型	额定功率	效率 (η%)	功率因子 (cosφ)	额定电流		额定转速 (rpm)	堵转电流/额定电流 Is/In	堵转转矩/额定转矩 Ts/Tn	最大转矩/额定转矩 Tmax/Tn	重量 (kg)
	kW			380V	660V					
Y3J-3551-2	355	95.5	0.9	628	361	2975	7	1.6	2	2050
Y3J-3552-2	400	95.5	0.9	707	407	2975	7	1.6	2	2180
Y3J-3553-2	450	95.8	0.9	793	457	2975	7	1.6	2	2340
Y3J-3554-2	500	95.8	0.9	881	507	2975	7	1.6	2	2520
Y3J-3551-4	355	95.5	0.88	642	370	1485	7	1.6	2	2150
Y3J-3552-4	400	95.5	0.88	723	416	1485	7	1.6	2	2300
Y3J-3553-4	450	95.8	0.88	811	467	1485	7	1.6	2	2460
Y3J-3554-4	500	95.8	0.88	901	519	1485	7.8	1.4	2	2720
Y3J-3551-6	280	95.1	0.83	539	310	990	6.8	1.6	2	2150
Y3J-3552-6	315	95.2	0.83	606	349	990	6.5	1.6	2	2310
Y3J-3553-6	355	95.3	0.83	682	393	990	6.5	1.6	2	2490
Y3J-3554-6	400	95.3	0.83	768	442	990	6.5	1.6	2	2600
Y3J-3551-8	220	94.6	0.77	459	264	740	6.5	1.6	2	2230
Y3J-3552-8	250	94.8	0.77	520	300	740	6.5	1.6	2	2410
Y3J-3553-8	280	94.8	0.77	583	336	740	6.5	1.8	2	2600
Y3J-3554-8	315	94.8	0.77	656	377	740	6.5	1.8	2	2700
Y3J-3551-10	185	93.8	0.74	405	233	590	6	1.2	1.8	2150
Y3J-3552-10	200	94	0.74	437	252	590	6	1.2	1.8	2230
Y3J-3553-10	220	94.5	0.74	478	275	590	6	1.2	1.8	2410
Y3J-3554-10	250	94.5	0.74	543	313	590	6	1.2	1.8	2510
Y3J-3551-12	132	93	0.7	318	183	490	5	1.2	1.8	2145
Y3J-3552-12	160	93	0.7	373	215	490	5	1	1.8	2210
Y3J-3553-12	185	93	0.7	432	249	490	5	1	1.8	2290
Y3J-4001-2	560	95.5	0.9	990	570	2980	7.5	1.2	2.5	3200
Y3J-4002-2	630	95.6	0.9	1110	640	2980	7.5	1.2	2.5	3490
Y3J-4003-2	710	95.6	0.9	—	722	2980	7.5	1.2	2.5	3680
Y3J-4001-4	560	96	0.89	996	573	1485	7	1.3	2.5	3360
Y3J-4002-4	630	96	0.89	1120	645	1485	7	1.3	2.5	3430
Y3J-4003-4	710	96.2	0.89	—	725	1485	7	1.3	2.5	3620

性能数据　50Hz

类型	额定功率	效率 (η%)	功率因子 (cosφ)	额定电流		额定转速 (rpm)	堵转电流/额定电流 Is/In	堵转转矩/额定转矩 Ts/Tn	最大转矩/额定转矩 Tmax/Tn	重量 (kg)
	kW			380V	660V					
Y3J-4001-6	400	95.6	0.83	766	441	990	6.8	1.3	2.5	3550
Y3J-4002-6	450	95.7	0.83	861	496	990	6.8	1.3	2.5	3660
Y3J-4003-6	500	95.7	0.83	956	551	990	6.8	1.3	2.5	3750
Y3J-4004-6	560	95.7	0.83	1071	617	990	6.8	1.3	2.5	3840
Y3J-4001-8	315	95	0.8	630	363	740	6	1.2	2.3	3290
Y3J-4002-8	355	95	0.8	710	409	740	6	1.2	2.3	3350
Y3J-4003-8	400	95	0.8	800	460	740	6	1.2	2.3	3430
Y3J-4004-8	450	95	0.8	900	518	740	6	1.2	2.3	3530
Y3J-4001-10	250	95	0.8	500	288	590	6	1	2.3	3100
Y3J-4002-10	280	95.1	0.8	559	322	590	6	1	2.3	3220
Y3J-4003-10	315	95.1	0.8	629	362	590	6	1	2.3	3310
Y3J-4004-10	355	95.1	0.8	709	408	590	6	1	2.3	3420
Y3J-4001-12	200	94	0.74	437	252	490	5.5	1	1.8	3220
Y3J-4002-12	220	94	0.74	481	277	490	5.5	1	1.8	3380
Y3J-4501-2	710	95.2	0.9	—	725	2985	7.5	0.8	1.8	4800
Y3J-4502-2	800	95.6	0.9	—	813	2985	7.5	0.8	1.8	5000
Y3J-4503-2	900	96	0.9	—	911	2985	7.5	0.8	1.8	5200
Y3J-4501-4	710	95.2	0.87	—	750	1490	7.5	1.1	1.8	5000
Y3J-4502-4	800	95.6	0.87	—	841	1490	7.5	1.1	1.8	5200
Y3J-4503-4	900	96	0.87	—	943	1490	7.5	1	1.8	5500
Y3J-4504-4	1000	96	0.87	—	1047	1490	7.5	1	1.8	6750
Y3J-4501-6	560	94.4	0.83	1086	625	990	7	1.1	1.8	4200
Y3J-4502-6	630	94.8	0.83	1216	700	990	7	1.1	1.8	4800
Y3J-4503-6	710	95.2	0.83	—	786	990	7	1.1	1.8	5200
Y3J-4504-6	800	95.2	0.83	—	886	990	7	1.1	1.8	6400
Y3J-4501-8	450	94	0.76	957	551	740	7	1.1	1.8	4300
Y3J-4502-8	500	94	0.76	1063	612	740	7	1.1	1.8	4900
Y3J-4503-8	560	94.5	0.76	1184	682	740	7	1.1	1.8	5300
Y3J-4501-10	315	93.4	0.75	683	393	590	6.5	0.9	1.8	4000

性能数据　50Hz

类型	额定功率	效率 (η%)	功率因子 (cosφ)	额定电流		额定转速 (rpm)	堵转电流/额定电流 Is/In	堵转转矩/额定转矩 Ts/Tn	最大转矩/额定转矩 Tmax/Tn	重量 (kg)
	kW			380V	660V					
Y3J-4502-10	355	93.8	0.75	767	441	590	6.5	0.9	1.8	5100
Y3J-4503-10	400	94.2	0.75	860	495	590	6.5	0.9	1.8	5400
Y3J-4504-10	450	94.2	0.75	968	557	590	6.5	0.9	1.8	5700
Y3J-4501-12	220	93.2	0.73	489	282	490	6	0.8	1.8	5000
Y3J-4502-12	250	93.6	0.73	556	320	490	6	0.8	1.8	5400
Y3J-4503-12	280	94	0.73	620	357	490	6	0.8	1.8	5800
Y3J-4504-12	315	94	0.73	697	402	490	6	0.8	1.8	6200
Y3J-5001-4	1000	95.5	0.88	—	1041	1490	7.5	0.7	2	6800
Y3J-5002-4	1120	95.6	0.88	—	1165	1490	7.5	0.7	2	7250
Y3J-5003-4	1250	95.6	0.88	—	1300	1490	7.5	0.7	2	7500
Y3J-5001-6	800	95.6	0.84	—	871	990	7	0.8	1.8	6350
Y3J-5002-6	900	95.6	0.84	—	980	990	7.5	0.8	1.8	6750
Y3J-5003-6	1000	95.6	0.84	—	1089	990	7.5	0.8	1.8	7150
Y3J-5001-8	630	95.4	0.81	—	713	740	7	0.8	2.2	6750
Y3J-5002-8	710	95.4	0.81	—	804	740	7	0.8	2.2	7000
Y3J-5003-8	800	95.5	0.81	—	905	740	7	0.8	2.2	7250
Y3J-5001-10	450	95.4	0.8	—	516	590	7	1	2.2	6450
Y3J-5002-10	500	95.4	0.8	—	573	590	7	1	2.2	6650
Y3J-5003-10	560	95.4	0.8	—	642	590	7	1	2.2	6850
Y3J-5004-10	630	95.4	0.8	—	722	590	7	1	2.2	7000
Y3J-5001-12	315	95	0.76	663	382	490	6	0.8	1.8	6000
Y3J-5002-12	355	95.1	0.76	746	430	490	6	0.8	1.8	6500
Y3J-5003-12	400	95.2	0.76	840	484	490	6	0.8	1.8	6750
Y3J-5004-12	450	95.2	0.76	945	544	490	6	0.8	1.8	6950
Y3J-5601-4	1120	95.3	0.88	—	1168	1490	6.5	0.9	2	7250
Y3J-5602-4	1250	95.3	0.88	—	1304	1490	6.5	0.9	2	6950
Y3J-5603-4	1400	95.6	0.88	—	1456	1490	6.5	0.9	2	8570
Y3J-5604-4	1500	95.6	0.88	—	1560	1490	6.5	0.9	2	8700
Y3J-5601-6	1000	95.4	0.85	—	1079	995	6.5	0.8	1.8	7500

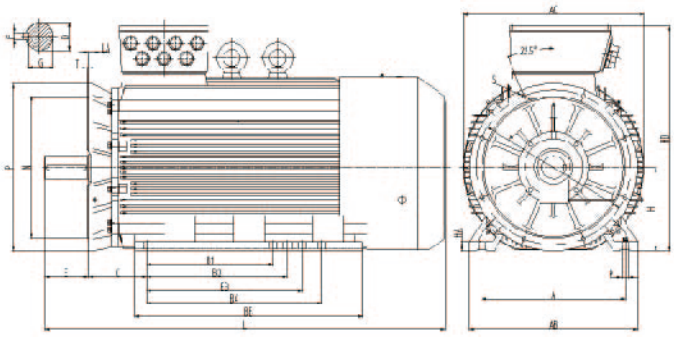

型号	极数	A	B1	B2	B3	B4	C	D	E	F	G	H	K	AB	AC	BB	HA	HD	L
355	2	630	630	710	—	—	254	75	140	20	67.5	355	28	760	790	1140	52	1020	1870
355	4~12	630	630	710	—	—	254	95	170	25	86	355	28	760	790	1140	52	1020	1900
400	2	686	630	710	—	—	280	80	170	22	71	400	35	870	860	1130	45	1100	1990
400	4~12	686	630	710	—	—	280	110	210	28	100	400	35	870	860	1130	45	1100	2035
450	2	800	900	1000	1120	1250	280	95	170	25	86	450	35	990	1035	1495	52	1400	2360
450	4~12	800	900	1000	1120	1250	280	120	210	32	109	450	35	990	1035	1495	52	1400	2400
500	4~12	900	1250	—	—	—	315	140	250	36	128	500	42	1080	1095	1600	65	1450	2550
560	4~12	1000	1400	—	—	—	355	160	300	40	147	560	42	1170	1170	1680	75	1450	2650

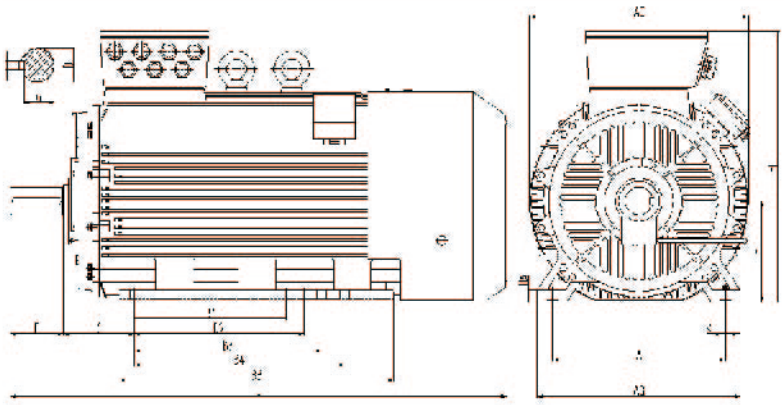

型号	极数	A	B1	B2	B3	B4	3	D	E	F	G	H	K	M	N	P	S	T	LA	AB	AC	BB	HA	HD	L
355	2	630	630	710	—	—	254	75	140	20	68	355	28	740	680	800	8-Φ24	6	30	760	790	1140	52	1020	1870
355	4~12	630	630	710	—	—	254	95	170	25	86	355	28	740	680	800	8-Φ24	6	30	760	790	1140	52	1020	1900
400	2	686	630	710	—	—	280	80	170	22	71	400	35	940	880	1000	8-Φ28	6	30	870	860	1130	45	1100	1990
400	4~12	686	630	710	—	—	280	110	210	28	100	400	35	940	880	1000	8-Φ28	6	30	870	860	1130	45	1100	2035
450	2	800	900	1000	1120	1250	280	95	170	25	86	450	35	940	880	1000	8-Φ28	6	30	990	1035	1495	52	1400	2360
450	4~12	800	900	1000	1120	1250	280	120	210	32	109	450	35	940	880	1000	8-Φ28	6	30	990	1035	1495	52	1400	2400
500	4~12	900	1250	—	—	—	315	140	250	36	128	500	42	1080	1000	1150	8-Φ28	6	30	1080	1095	1600	65	1450	2550
560	4~12	1000	1400	—	—	—	355	160	300	40	147	560	42	1180	1120	1250	8-Φ28	6	30	1170	1170	1680	75	1450	2650

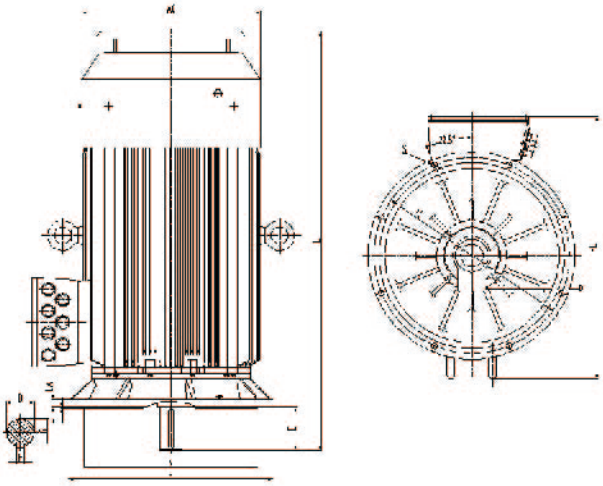

型号	极数	D	E	F	G	M	N	P	S	T	LA	AC	HD	L
355	4～12	95	170	25	86	740	680	800	8-Φ24	6	30	790	1020	2000
400	4～12	110	210	28	100	940	880	1000	8-Φ28	6	30	860	1100	2135
450	4～12	120	210	32	109	940	880	1000	8-Φ28	6	30	1035	1400	2500
500	4～12	140	250	36	128	1080	1000	1150	8-Φ28	6	30	1095	1450	2650
560	4～12	160	300	40	147	1180	1120	1250	8-Φ28	6	30	1170	1450	2750

电机接线盒配出现螺套

机座号	螺套 (数量 - 规格)
355	3-M63X2
400	7-M63X2
450	7-M63X2
500	7-M63X2
560	7-M63X2

电机噪音

中心高	极数					
	声压级 Lp dB(A)					
H	2 P	4 P	6 P	8 P	10 P	12 P
355	94	87	80	75	70	70
400	95	88	82	78	73	73
450	95	93	89	84	80	77
500	—	94	90	90	88	80
560	—	97	90	90	89	88

电机轴承选用

机座号	B3、B35				V1			
	轴伸端		非轴伸端		轴伸端		非轴伸端	
	2极	4极及以上	2极	4极及以上	2极	4极及以上	2极	4极及以上
355	6319/C3	6322/C3(NU322)	6319/C3	6322/C3	—	6322/C3(NU322)	—	7322/C3
400	6317/C3	6326/C3(NU326)	6317/C3	6326/C3	—	6326/C3(NU326)	—	7326/C3
450	6220/C3	6328/C3(NU328)	6220/C3	6328/C3	—	6328/C3(NU328)	—	7328/C3
500	—	6330/C3(NU330)	—	6330/C3	—	6330/C3(NU330)	—	7330/C3
560	—	6334/C3(NU334)	—	6334/C3	—	6334/C3(NU334)	—	7334/C3

电机振动

振动等级	安装方式	位移 (μm)	速度 (mm/s)	加速度 (m/s2)
A	自由悬置	45	2.8	4.4
	刚性安装	37	2.3	3.6

YLJ

YLJ系列力矩三相异步电动机

YLJ系列力矩三相异步电动机是根据全球多个国家的实地工程经验和用户反馈，在普机基础上开发出的具有软机械特性和宽调速范围的特种电机，当负载增加时,电动机的转速自动随之降低,而输出力矩增加,保持负载平衡。力矩电机的堵转转矩高,堵转电流小,能承受一定时间的堵转运行,该系列电机需配YLJK控制器一起使用,可进行调压调速。

该系列电机适用于卷绕、开卷、堵转和调速等场合及其他用途，广泛应用于纺织、电线电缆、金属加工、造纸、橡胶、塑料及印刷机械等行业领域。

YLJK系列力矩电机控制器

YLJK系列力矩电机控制器是专属YLJ系列力矩三相电机配套使用的新型电子调压控制器，具有三相平衡性好、电机起动性能优、速度稳定等特点。确保冶金、石油化工、纺织、塑料、电线电缆、造纸、锅炉、起重、机床、通用机械等行业的卷绕设备在卷筒从开始到最后直径不断变化的整个过程中，张力和线速度的变化保持在允许范围内。

技术参数

机座号	H71-180	额定电压	380V-690V
频率	50Hz、60Hz	输出范围	0.1~350N.m
绝缘等级	B、F、H	防护等级	IP21(H112~H180)、IP44(H71~H100)
连接方式	Y	工作制	S9
海拔高度	≯1000m	环境温度	-15℃~+40℃

380V 50Hz

机座号	2极	4极	6极	8极	极数 6/4		极数 8/4		极数 8/6		极数12/8		允许堵转时间 min
	堵转转矩/堵转电流				堵转转矩 (N.m)	堵转电流 A	堵转转矩 (N.m)	堵转电流 A	堵转转矩 (N.m)	堵转电流 A	堵转转矩 (N.m)	堵转电流 A	
71	0.5/0.5	0.5/0.4	0.5/0.5	0.3/0.3			0.55/0.55	0.25/0.38					20
		0.7/0.5	0.8/0.7	0.5/0.4			0.7/0.7	0.45/0.5					
		1.6/1.0	1/0.8	1/0.8			1/0.5	0.74/0.6					
			1.5/1.0										
80		2.5/1.2		3/1.6									15
		3/1.4											
90S		2.5/1.2	3/1.5	3/1.1									
90L		3/1.4		4/1.2									
100L	1/0.9	1/0.4	1/0.4	2/1.5			1.5/0.8	0.8/0.6					
	2/1.5	1.5/0.8	2/0.7	4/2			2/1	1.1/0.7					
	4/3.3	2/1	4/2	5/2.5			2.5/1.5	1/0.9					
		2.5/1.2	5/3	8/2.5			5/2	2.4/1.9					
		4/2.5	6/3				6.5/5	2.6/2.5					
		5/2.5											
		6/3.5											
112M	2/3.5	4/2.5	4/2				8/4.5	3/1.7	10/15	3.2/5.0	8/6	4.3/2.8	
	4/5.4	6/3.5	6/3.5	6/3.5			8/6	4/4.5	10/20	4.5/7.5			
	6/5.5	10/6.5	10/6	10/5.5			12/8	4.8/5.4					
	10/7	12/8.2	12/7										
132M	16/14	16/8.5	16/8	16/7	30/20	8/9	16/12	5/5.2	15/25	6/10			10
	40/40	25/15	25/13	25/10					25/30	13.5/14			
		40/25	40/20	40/15					30/40	16/18			
160M		60/35	60/30	60/25									5
			80/40	80/35									
160L		80/45	100/50	100/49	60/70	25/31	60/40	29/14.5	60/70	25/35			
		100/55											
180L		125/70	125/60	125/45			100/80	45/45					2
		160/85	160/80	160/75									
		200/110	200/100	200/90									
		250/110	250/100										
		300/140	300/105										
		350/160	350/125										

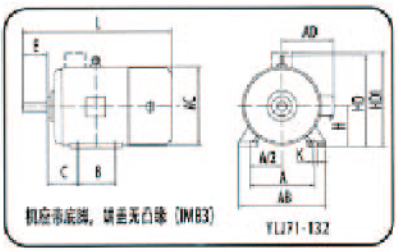

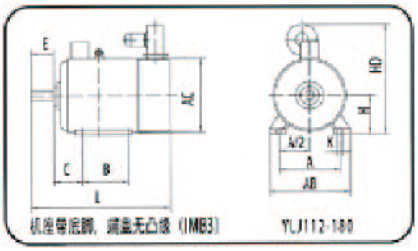

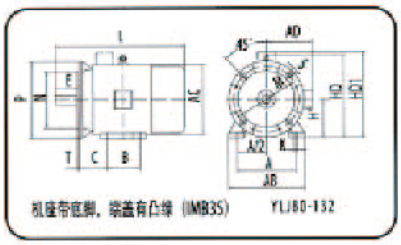

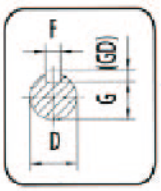

外形及安装尺寸

机座号	安装尺寸														外形尺寸（参考值）							
	H	A	B	C	D	E	F×GD	G	K	T	M	N	P	S	AB	AC	AD	HD	HD（离心）	L（制冷）	L（轴流）	L（离心）
71	71	112	90	45	14	30	5×5	11	7	2.5	85	70	105	4×M6	145	145		180		255		
80	80	125	100	50	19	40	6×6	16	10	3.5	165	130	200	4×Φ12	165	175	150	175		290		
90S	90	140	100	56	24	50	8×7	20	10	3.5	165	130	200	4×Φ12	180	195	160	195		315		
90L	90	140	125	56	24	50	8×7	20	10	3.5	165	130	200	4×Φ12	180	195	160	195		340		
100L	100	160	140	63	28	60	8×7	24	12	4	215	180	250	4×Φ15	205	215	180	245		380	430	
112M (B3)	112	190	140	70	28	60	8×7	24	12						250	240	210	300	480		450	470
112M (B35)	112	190	140	110	28	60	8×7	24	12	4	215	180	250	4×Φ15	250	240	210	300	480		490	510
132M (B3)	132	216	178	89	38	80	10×8	33	12						290	275	220	345	520		610	580
132M (B35)	132	216	178	128	38	80	10×8	33	12	4	265	230	300	4×Φ15	290	275	220	345	520		650	620
160 M	160	254	210	108	42	110	12×8	37	15						330	310			570			690
160 L	160	254	254	108	42	110	12×8	37	15						330	310			570			780
180 L	180	279	279	121	48	110	14×9	43	15						355	350			570			750

冷却风机参数

机座号	100	112		132		160		180
风机类型	轴流	轴流	离心	轴流	离心	轴流	离心	离心
功率 (W)	30	30	120	65	120	120	370	550-1500
电压 (V)	380 (三相)							
频率 (Hz)	50							

YLJ选型要点

电机极数	2极		4极		6极		8极	
卷径比 (r/min)	空盘 (Empty)	满盘 (Full)	空盘 (Empty)	满盘 (Full)	空盘 (Empty)	满盘 (Full)	空盘 (Empty)	满盘 (Full)
1：2	2000	1000	1000	500	666	333	500	250
1:3	2250	750	1125	375	750	250	562.5	187.5
1：4	2400	600	1200	300	800	200	600	150

YD

YD系列变极多速三相异步电动机

为解决传统电机三大问题：体积大、重量重、噪声大，华年电机研发YD系列变极多速三相异步电动机，高效、节能、体积小、重量轻、噪声低、振动小等优点。

该系列电机外形与Y、Y2系列电机相同，功率等级和安装尺寸符合IEC、DIN标准；绝缘等级为B级（可选F、H级）；防护等级为IP44（可选IPS4、IPS5、IPS6）。同时，该系列电机附加电磁制动器派生YDEJ电磁制动变极多速三相异步电机。

YD系列变极多速三相异步电机通过改变传统定子绕组的接线方法以改变电机的极数实现变速。具有可随负载的不同要求而有级地变化功率和转速的特性,从而达到与负载的合理匹配，以利于简化变速系统、节约能源。

技术参数

机座号	极数	额定功率 (kW)	额定转速 (r/min)	额定电流 (A)	极数	额定功率 (kW)	额定转速 (r/min)	额定电流 (A)	极数	额定功率 (kW)	额定转速 (r/min)	额定电流 (A)
80M1	4/2	0.45/0.55	1420/2860	1.4/1.5								
80M2	4/2	0.55/0.75	1420/2860	1.7/2.0								
90S	4/2	0.85/1.1	1430/2850	2.3/2.8	6/4	0.65/0.85	920/1420	2.3/2.3				
90L	4/2	1.3/1.8	1430/2850	3.3/4.4	6/4	0.85/1.1	930/1400	2.8/3.0	8/4	0.45/0.75	670/1420	1.9/1.8
100L1	4/2	2/2.4	1430/2850	4.8/5.6	6/4	1.3/1.8	940/1440	3.8/4.4	8/4	0.85/1.5	700/1410	3.1/3.5
100L2	4/2	2.4/3	1430/2850	5.6/6.7	6/4	1.5/2.2	940/1440	4.3/5.4				
112M	4/2	3.3/4	1450/2890	7.4/8.8	6/4	2.2/2.8	960/1440	5.7/6.7	8/4	1.5/2.4	700/1410	5.0/5.3
132S	4/2	4.5/5.5	1450/2890	9.8/11.9	6/4	3/4	970/1440	7.7/9.5	8/4	2.2/3.3	720/1440	7.0/7.1
132M1	4/2	6.5/8	1450/2890	13.8/17.1	6/4	4/5	970/1440	9.8/12.3	8/4	3/4.5	720/1440	9.0/9.4
132M2												
160M	4/2	9/11	1460/2920	18.5/22.9	6/4	6.5/8	970/1460	15.1/17.6	8/4	5/7.5	730/1450	13.9/15
160L	4/2	11/14	1460/2920	22.3/28.8	6/4	9/11	970/1460	20.6/23.7	8/4	7/11	730/1450	19/21
180M	4/2	15/18.5	1470/2940	29.4/36.7	6/4	11/14	980/1470	25.9/29.8				
180L	4/2	18.5/22	1470/2940	35.9/42.7	6/4	13/16	980/1470	29.4/33.6	8/4	11/17	730/1470	26.7/32
200L1	4/2	26/30	1470/2950	49.9/58.3	6/4	18.5/22	980/1460	41.4/44.9	8/4	14/22	740/1470	33/41
200L2									8/4	17/26	740/1470	40/48
225S	4/2	32/37	1480/2960	60.7/71.1	6/4	22/28	980/1470	44.2/56.5				
225M	4/2	37/45	1480/2960	69.4/86.4	6/4	26/32	980/1470	52.2/63.2	8/4	24/34	740/1470	53/66
250M	4/2	45/52	1480/2960	84.4/98.7	6/4	32/42	990/1480	62.1/81.1	8/4	30/42	740/1480	65/79
280S	4/2	60/72	1490/2970	111/135	6/4	42/55	990/1480	81.5/107	8/4	40/55	740/1480	83/102
280M	4/2	72/82	1490/2970	134/152	6/4	55/67	990/1480	107/131	8/4	47/67	740/1480	97/123

机座号	极数	额定功率 (kW)	转速 (r/min)	电流 (A)	机座号	极数	额定功率	转速 (r/min)	电流 (A)
100L	6/4/2	0.75/1.3/1.8	950/1450/2900	2.6/3.8/4.5					
112M	6/4/2	1.1/2/2.4	960/1450/2920	3.5/5.1/5.8	112M	8/4/2	0.65/2/2.4	700/1450/2920	2.7/5.1/5.8
132S	6/4/2	1.8/2.6/3	970/1460/2910	5.1/6.1/7.4	132S	8/4/2	1/2.6/3	720/1460/2910	3.6/6.3/7.1
132M1	6/4/2	2.2/3.3/4	970/1460/2910	6.0/7.5/8.8	132M	8/4/2	1.3/3.7/4.5	720/1460/2910	4.6/8.4/10
132M2	6/4/2	2.6/4/5	970/1460/2910	6.9/9.0/11					
160M	6/4/2	3.7/5/6	980/1470/2930	9.5/11/13	160M	8/4/2	2.2/5/6	720/1460/2910	7.6/11/13.2
160L	6/4/2	4.5/7/9	980/1470/2930	11/15/18	160L	8/4/2	2.8/7/9	720/1460/2910	9.2/15/18.8

技术参数

机座号	极数	额定功率 (kW)	额定转速 (r/min)	额定电流 (A)	极数	额定功率 (kW)	额定转速 (r/min)	额定电流 (A)
90S	8/6	0.35/0.45	680/930	1.6/1.4				
90L	8/6	0.45/0.65	680/930	1.9/1.9				
100L	8/6	0.75/1.1	710/850	2.9/3.1				
112M	8/6	1.3/1.8	710/950	4.5/4.8	8/6/4	0.85/1/1.5	710/950/1440	3.7/3.1/3.6
132S	8/6	1.8/2.4	790/970	5.8/6.2	8/6/4	1.1/1.5/1.8	730/970/1460	4.1/4.2/4
132M1	8/6	2.6/3.7	730/970	8.2/9.4	8/6/4	1.5/2/2.2	730/970/1460	5.2/5.4/4.9
132M2					8/6/4	1.8/2.6/3	730/970/1460	6.1/6.8/6.5
160M	8/6	4.5/6	730/980	13.3/14.7	8/6/4	3.3/4/5.5	720/960/1440	10.2/9.9/11.6
160L	8/6	6/8	730/980	17.5/19.4	8/6/4	4.5/6/7.5	720/960/1440	13.8/14/15.6
180M	8/6	7.5/10	730/980	21.9/24.2				
180L	8/6	9/12	730/980	24.7/28.3	8/6/4	7/9/12	740/980/1470	20.2/20/24.1
200L1	8/6	12/17	730/980	32.6/39.1	8/6/4	10/13/17	740/980/1470	24.8/28/33.4
200L2	8/6	15/20	730/980	40.3/45.4				
225S					8/6/4	14/18.5/24	740/980/1480	35.3/40/46.6
225M					8/6/4	17/22/28	740/980/1480	42.4/45/54.3
250M					8/6/4	24/26/34	740/990/1480	55.2/52/63.8
280S					8/6/4	30/34/42	740/990/1480	68.3/67/78
280M					8/6/4	34/37/50	740/990/1480	77.4/73/92.8

机座号	极数	额定功率 (kW)	额定转速 (r/min)	额定电流 (A)	极数	额定功率 (kW)	额定转速（r/min)	额定电流 (A)
160M	12/6	2.6/5	480/970	11.6/11.9				
160L	12/6	3.7/7	480/970	16.1/15.9				
180L	12/6	5.5/10	490/980	19.6/20.5	12/8/6/4	3.5/5/6.5/9	480/740/970/1470	12.7/15.5/13.7/18.5
200L1	12/6	7.5/13	490/980	24.5/26.4	12/8/6/4	4.5/7/8/11	490/740/980/1480	16.5/19.6/16.6/22.6
200L2	12/6	9/15	490/980	28.9/30.1	12/8/6/4	5.5/8/10/13	490/740/980/1480	19.9/22.4/20.8/26.7
225M	12/6	12/20	490/980	35.2/39.7	12/8/6/4	7/11/13/20	490/740/980/1480	20.8/27.6/26.4/39.3
250M	12/6	15/24	490/990	42.1/47.1	12/8/6/4	9/14/16/26	490/740/990/1480	26.5/34.3/32.5/49.4
280S	12/6	20/30	490/990	54.8/58.9	12/8/6/4	11/18.5/20/34	490/740/990/1490	32.0/43.0/40.6/64.5
280M	12/6	24/37	490/990	63.7/72.6	12/8/6/4	13/22/24/40	490/740/990/1490	37.3/51.2/48.7/75.1

机座号	H80-280	额定电压	380V-690V
频率	50Hz、60Hz	输出范围	0.45/82KW
绝缘等级	B、F、H	防护等级	IP44、IP54
连接方式	2Y/Δ	工作制	S1
海拔高度	≯1000m	环境温度	-15℃~+40℃

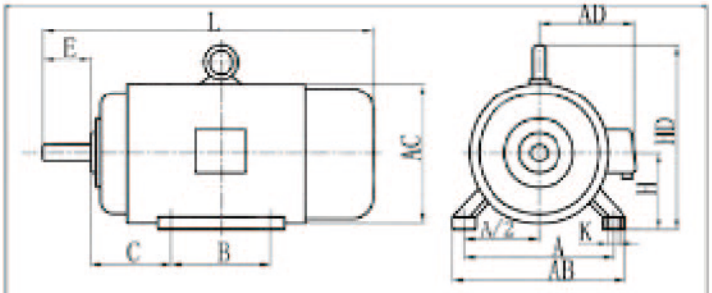

机座带底脚，端盖无凸缘

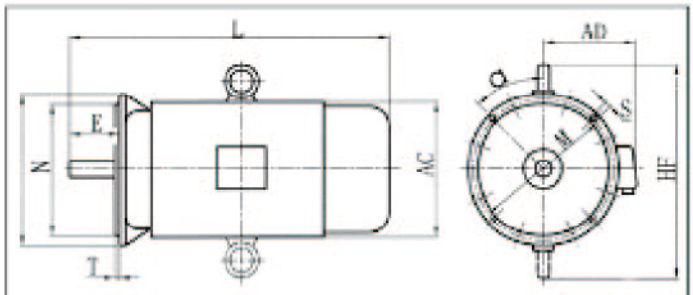

机座不带底脚，端盖有凸缘

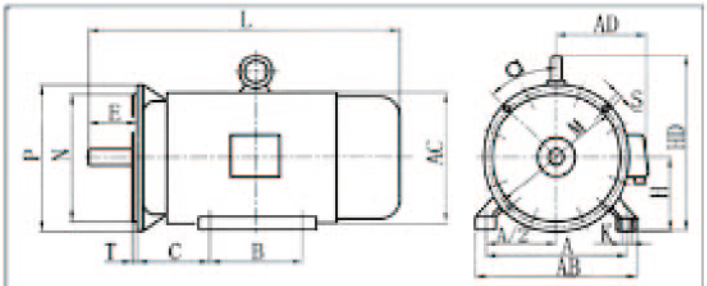

机座带底脚，端盖有凸缘

注解：外形及安装尺寸与 Y 系列相同
（YDEJ 尺寸与 YEJ 相同）

配置制动器参数

多速电机	机座号	80	90	100	112	132	160	180	200	225	250	280	315	355
失电制动	型号 DLTZ3	8	15	30	40	80	150	200	300	300	450	850	2000	
	励磁功率 (W)	50	60	80	110	130	150	150	200	200	200	210	400	
	励磁电压 (V)	99	99	99	170	170	170	170	170	170	170	170	170	
通电制动	型号 DLM4		2.5	2.5	5	10	16	25						
	励磁功率 (W)		20	20	26	38.5	47	50						

电机内部已附制动器供电整流器，并与主电源连接，使用时一般通常连接即可。

制动器电源（通常为DC24V）及控制部分由用户自备。

YEJ

YEJ系列电磁制动三相异步电机

华年电机研发YEJ系列电磁制动三相异步电机解决普通电机制动速度慢、工作安全性差的问题。该系列电机由Y系列电机（可选Y2、YVP、YD派生Y2EJ、YVPEJ、YDEJ系列电机）、圆盘型直流电磁制动器、整流电源等部件有机组合而成。结构合理、制动迅速、工作可靠、维修方便。

按制动方式分为失电制动和通电制动两种，绝缘等级为B级（可选F、H级），防护等级为IP44，功率等级与安装尺寸均符合IEC、DIN标准。

机座号	80	90	100	112	132	160	180	200	225	250	280	315
型号 DLTZ3	8	15	30	40	80	150	200	300	300	450	850	2000
励磁功率 (W)	50	60	80	110	130	150	150	200	200	210	210	400
励磁电压 (V)	99	99	99	170	170	170	170	170	170	170	170	170
型号 DLM4	2.5	2.5	5	10	16	25						
励磁功率 (W)	20	20	26	38.5	47	50						

电机内部已附制动器供电整流器，并与主电源连接，使用时一般通常连接即可。

制动器电源（通常为DC24V）及控制部分由用户自备。

结构及安装尺寸

机座号	80 M	90 S	90 L	100 L	112 M	132 S	132 M	160 M	160 L	180 M	180 L	200 L	225 S	225 M	250 M	280 S	280 M	315 S	315 M	315 L
总长度	390	420	445	480	510	585	625	720	765	825	875	900	1000	1030	1085	1145	1200	1310	1480	

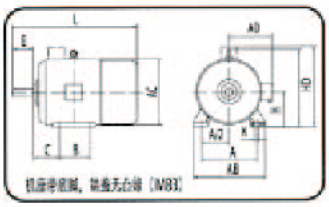

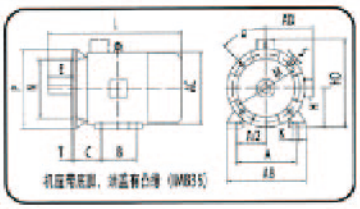

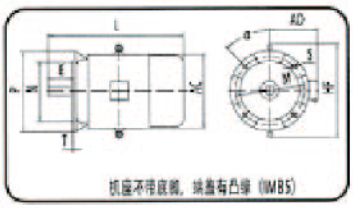

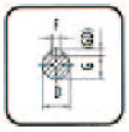

注解：1、80、90 机座无吊环，立式安装（V1）形式的 180 及以上机座有时带双吊环、风罩上部另加风帽。
2、凸缘端盖上 S 为通孔，H ≤ 200 时 α = 45°，4 孔均布；H ≥ 225 时 α = 22.5°，8 孔均布。
3、凸缘端盖的凸缘配合面至轴伸肩的距离为 0。4、H ≥ 160 机座出线盒偏轴伸端。

功率	6极同步转速 1000r/min				8极同步转速 750r/min			
	机座号	额定电流 A	静制动力矩 N.m	空载制动时间 S	机座号	额定电流 A	静制动力矩 N.m	空载制动时间 S
0.55								
0.75	90S	2.3	14.7	0.25				
1.1	90L	3.2	14.7	0.25				
1.5	100L	4	29.4	0.3				
2.2	112M	5.6	39.2	0.35	132S	5.8	75	0.4
3	132S	7.2	73.6	0.4	132M	7.7	75	0.4
4	132M1	9.4	73.6	0.4	160M1	9.9	150	0.5
5.5	132M2	12.6	147.2	0.4	160M2	13.3	150	0.5
7.5	160M	17	147.2	0.5	160L	17.7	150	0.5
11	160L	24.6	147.2	0.5	180L	25.1	200	0.6
15	180L	31.5	215.8	0.6	200L	34.1	300	0.7
18.5	200L1	37.7	294.3	0.7	225S	41.3	450	0.8
22	200L2	44.6	294.3	0.7	225M	47.3	450	0.8
30	225M	59.5	441.5	0.8	250M	63	600	0.9
37	250M	72	600	0.9	280S	78.8	850	1
45	280S	85.4	850	1	280M	93.2	850	1
55	280M	104.9	850	1	315S	114	2000	1.2
75	315S	152.1	2000	1.2	315M	152.1	2000	1.2
90	315M	168.1	2000	1.2	315L1	179.3	2000	1.2
110	315L1	204.4	2000	1.2	315L2	218.5	2000	1.2
132	315L2	245.2	2000	1.2				

功率	2极同步转速 3000r/min				4极同步转速 1500r/min			
	机座号	额定电流 A	静制动力矩 N.m	空载制动时间 S	机座号	额定电流 A	静制动力矩 N.m	空载制动时间 S
0.55					80M1	1.5	7.36	0.2
0.75	80M1	1.8	7.36	0.2	80M2	2	7.36	0.2
1.1	80M2	2.5	7.36	0.2	90S	2.7	14.7	0.25
1.5	90S	3.4	14.7	0.25	90L	3.7	14.7	0.25
2.2	90L	4.7	14.7	0.25	100L1	5	29.4	0.3
3	100L	6.4	29.4	0.3	100L2	6.8	29.4	0.3
4	112M	8.2	39.2	0.35	112M	8.8	39.2	0.35
5.5	132S1	11.1	73.6	0.4	132S	11.6	73.6	0.4
7.5	132S2	15	73.6	0.4	132M	15.4	73.6	0.4
11	160M1	21.8	147.2	0.5	160M	22.6	147.2	0.5
15	160M2	29.4	147.2	0.5	160L	30.3	147.2	0.5
18.5	160L	35.5	147.2	0.5	180M	35.9	215.8	0.6
22	180M	42.2	215.8	0.6	180L	42.5	215.8	0.6
30	200L1	57	294.3	0.7	200L	56.8	294.3	0.7
37	200L2	69.8	294.3	0.7	225S	70.4	441.5	0.8
45	225M	83.9	441.5	0.8	225M	84.2	441.5	0.8
55	250M	102.7	600	0.9	250M	102.5	600	0.9
75	280S	140.1	850	1	280S	139.7	850	1
90	280M	167	850	1	280M	164.3	850	1
110	315S	203	2000	1.2	315S	200.8	2000	1.2
132	315M	242.3	2000	1.2	315M	239.7	2000	1.2
160	315L1	292.1	2000	1.2	315L1	189.1	2000	1.2
200	315L2	365	2000	1.2	315L2	362	2000	1.2

技术参数

机座号	H80-355	额定电压	380V-690V
频率	50Hz、60Hz	输出范围	0.55kW~355kW
绝缘等级	B、F、H	防护等级	IP44、IP54
连接方式	≤3KW Y,>3KW Δ	工作制	S1
海拔高度	≯1000m	环境温度	-15℃~+40℃
失电制动电压		≤H100 DC99V ,>H100 DC170W	
通电制动电压		DC24V power supply (not included)	

山虎集团

杭州山虎机械有限公司
地址：杭州市余杭区仁和街道东西大道旁
电话：0571-86391888
传真：0571-86390372
网址：www.hzshgroup.com

海格勒斯工程机械科技有限公司
地址：浙江省嘉兴市秀洲区新城街道木桥港路45号
电话：0573-82792666
传真：0573-82797665
网址：www.hercules-hemt.com

浙江华年电机制造有限公司
地址：浙江省嘉兴市秀洲区木桥港路45号
电话：400-887-9748
传真：86-0573-82289443
网址：www.walandmotor.com

国际事业—耕新带路网贸（杭州）科技有限公司
地址：浙江省杭州市余杭区文一西路创鑫时代广场3号楼B-207
电话：0571-88521868
传真：0571-88647372
邮箱：business@update-beltroad.com
网址：www.update-beltroad.com